

PILAR

Código artículo	**86.OC01.1321.03**
Tipo de producto	**Outdoor**
Categoría	**Downlights de superficie**
Familia	**PILAR**
Pictograms	

Producto	
Potencia real (W)	**15**
Flujo luminoso real (lm)	**1200**
Eficacia luminosa (lm/W)	**80**
Ángulo de apertura	**40**
Tiempo de vida	**50000h L80B10**
IP	**IP65**
Equipo	**ON-OFF**
Temperatura de color (K)	**3000**
Consistencia de color (SDCM)	**SDCM3**
CRI	**80**

Dimensions	
Product dimensions (mm)	**74x74x90 mm**

Esquema

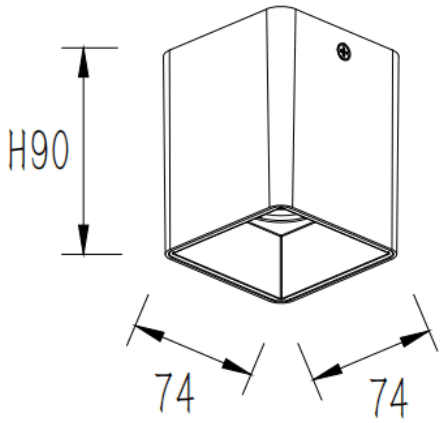

Curva fotométrica

